ANGLAIS

FORNO®
Alta Qualita

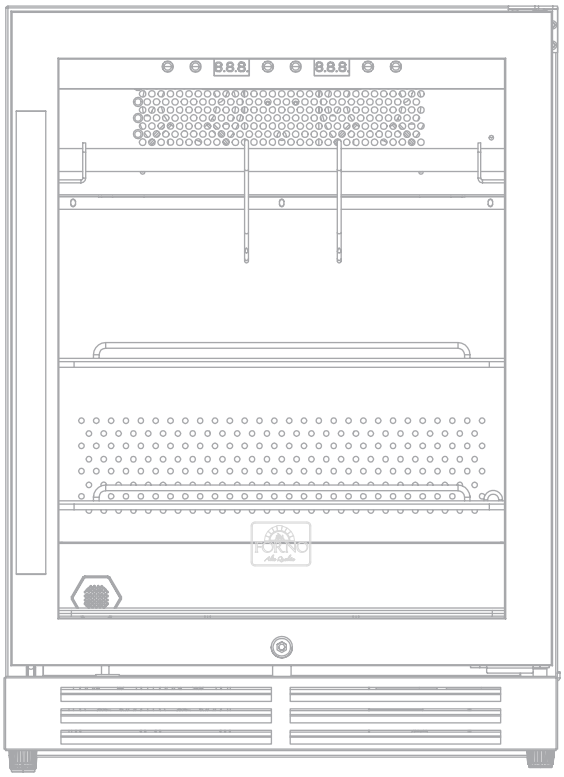

RÉFRIGÉRATEUR DE VIEILLISSEMENT À SEC

NUMÉRO DE MODÈLE SÉRIE

FFSDA6840-24

802567

IFORMS TO UL STD. 60335-1 & 60335-2-24 & 60335-2-89
IFORME AUX NORMES UL. STD. 60335-1 & 60335-2-24 & 60335-2-89
TIFIED TO CSA STD. C22.2 No. 60335-1 & 60335-2-24 & 60335-2-89
IFORME AUX NORMES C22.2 NO.60335-1 & 60335-2-24 & 60335-2-89

MANUEL D'INSTRUCTIONS

Lisez attentivement ces instructions avant d'utiliser votre appareil et conservez-les soigneusement. Si vous suivez les instructions, votre appareil vous donnera satisfaction pendant de nombreuses années.

3/2024

TABLE DES MATIÈRES

Service clientèle	4
Avertissement	5
Sécurité importante	7
Dimension du produit	8
Nom des pièces et accessoires	9
Installation de la poignée	10
Mode d'emploi	
• Emplacement de l'installation	11
• Panneau de contrôle	12
• Changement de lampe UV	13
Nettoyage et entretien	
• Nettoyage	14
Dépannage	16
Garantie	17

RÉFRIGÉRATEUR SEC À NOUVEAU

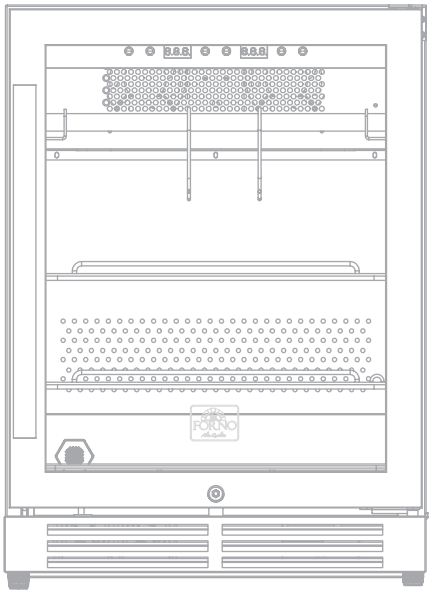

NUMÉRO DE MODÈLE SÉRIE
FFSDA6840-24

Service clientèle

Merci d'avoir acheté un produit Forno. Veuillez lire l'intégralité du manuel d'instructions avant d'utiliser votre nouvel appareil pour la première fois. Que vous soyez un utilisateur occasionnel ou un expert, il vous sera utile de vous familiariser avec les pratiques de sécurité, les caractéristiques, le fonctionnement et les recommandations d'entretien de votre appareil.

Le modèle et le numéro de série sont indiqués à l'intérieur du produit. Pour les besoins de la garantie, vous aurez également besoin de la date d'achat.

Notez ces informations ci-dessous pour référence ultérieure.

Informations sur le produit

Numéro de modèle : _____

Numéro de série : _____

Date d'achat :_____

Purchase Address And Phone : _____

_____

_____

Informations sur les services

Utilisez ces numéros dans toute correspondance ou appel de service concernant votre produit.

Si vous avez reçu un produit endommagé, contactez immédiatement Forno.

Pour gagner du temps et de l'argent, consultez le guide de dépannage avant de faire appel à un service d'entretien. Il énumère les causes des problèmes mineurs de fonctionnement que vous pouvez corriger vous-même.

"Besoin d'une aide rapide ? Il suffit de scanner le code qr pour accéder à notre formulaire d'assistance rapide. Nous sommes toujours à votre disposition pour répondre à vos questions ou à vos préoccupations. N'hésitez donc pas à nous contacter !"

Services au Canada et aux États-Unis

Gardez le manuel d'instructions à portée de main pour répondre à vos questions. Si vous ne comprenez pas quelque chose ou si vous avez besoin de plus d'aide, veuillez consulter notre site web pour une assistance rapide. Veuillez nous fournir vos nom, numéro, adresse, numéro de série du produit en panne, la preuve d'achat et une brève description du problème. Un représentant du service clientèle vous contactera dès que possible. Toute intervention sous garantie doit être autorisée par le service clientèle de FORNO. Tous nos prestataires de services agréés sont soigneusement sélectionnés et rigoureusement formés par nos soins.

AVERTISSEMENT

POUR VOTRE SÉCURITÉ

Votre sécurité et celle des autres sont très importantes.

De nombreux messages de sécurité importants figurent dans ce manuel et sur votre appareil. Lisez et respectez toujours tous les messages de sécurité.

TI s'agit du symbole d'alerte de sécurité. Ce symbole vous avertit des dangers potentiels qui peuvent vous tuer ou vous blesser, ainsi que d'autres personnes. Tous les messages de sécurité sont suivis du symbole d'alerte de sécurité et des mots "DANGER", "AVERTISSEMENT" ou "ATTENTION" Ces mots signifient :

DANGER

- Vous pouvez être tué ou gravement blessé si vous ne suivez pas **immédiatement** les instructions

ATTENTION

- Vous pouvez être tué ou gravement blessé si vous ne suivez pas les instructions.

AVERTISSEMENT

- Situation potentiellement dangereuse qui, si elle n'est pas évitée, peut entraîner des blessures mineures ou modérées.

Tous les messages de sécurité vous indiquent quel est le danger potentiel, comment réduire les risques de blessure et ce qui peut arriver si les instructions ne sont pas suivies.

AVERTISSEMENT : Ce produit peut vous exposer à des produits chimiques, notamment [le plomb, le plomb et le composé de plomb, qui sont connus de l'État de Californie pour provoquer des cancers et des malformations congénitales ou d'autres troubles de la reproduction. Pour plus d'informations, consultez le site www.P65Warning.ca.gov.

AVERTISSEMENT

POUR VOTRE SÉCURITÉ

Ce chapitre présente des consignes de sécurité importantes pour la manipulation de l'appareil.
L'appareil est conforme aux règles de sécurité requises. Une utilisation incorrecte peut entraîner des dommages personnels ou matériels.
Veuillez lire les informations contenues dans le présent document afin de vous familiariser rapidement avec votre appareil et de profiter de l'ensemble de ses fonctions.

AVERTISSEMENT

Un avertissement de ce niveau de danger indique une situation dangereuse possible.
Si la situation dangereuse n'est pas évitée, elle peut entraîner des blessures graves.
► Observez les instructions de cette notice d'avertissement afin d'éviter les blessures corporelles.

AVERTISSEMENT

Un avertissement de ce niveau de danger indique une situation dangereuse possible.
Si la situation dangereuse n'est pas évitée, elle peut entraîner des blessures légères ou modérées.
► Observez les instructions de cette notice d'avertissement afin d'éviter les blessures corporelles.
A NOTER
Une telle notice indique des informations supplémentaires qui simplifieront la manipulation de la machine

1. Le fil de terre a été connecté à la fiche d'alimentation. Ne modifiez pas la fiche d'alimentation sans autorisation. Il faut utiliser une prise de courant fiable lors du branchement de l'alimentation.
2. Ne placez pas la prise de courant et d'autres équipements sur le dessus de l'appareil, ne placez pas d'emballage ou de combustible autour de l'appareil, afin d'éviter tout incendie accidentel.
3. N'utilisez pas cet appareil si son câble d'alimentation ou sa fiche est endommagé, s'il ne fonctionne pas correctement, s'il est endommagé ou s'il est tombé. Si le câble d'alimentation est endommagé, il devra être remplacé par le fabricant, son service après-vente ou une personne qualifiée similaire, afin d'éviter tout danger.
4. N'ouvrez en aucun cas le boîtier de l'appareil. Il existe un risque de choc électrique si l'on touche des connexions sous tension et si l'on modifie la structure électrique ou mécanique. En outre, des défauts de fonctionnement de l'appareil peuvent également se produire.
5. L'équipement doit être entretenu par du personnel de maintenance professionnel, il n'y a pas de pièces de rechange à l'intérieur de l'appareil.
6. Les produits usagés doivent être recyclés par des entreprises spécialisées et ne doivent pas être jetés arbitrairement. La porte et l'étagère doivent être démontées avant d'être mises au rebut.
7. Veuillez utiliser le produit à la température ambiante appropriée en fonction du type de climat indiqué sur la plaque signalétique du produit. Des températures anormales et du gel peuvent se produire lorsque la plage de température du type de climat correspondant est dépassée.

SN	+10°C~+32°C (+50°F~89°F)
N	+16°C~+32°C (+61°F~89°F)
ST	+16°C~+38°C (+61°F~100°F)
T	+16°C~+43°C (+61°F~109°F)
SN-ST	+10°C~+38°C (+50°F~100°F)
SN-T	+10°C~+43°C (+50°F~109°F)

Consignes de sécurité importantes

- Cet appareil ne peut pas partager une prise avec un autre appareil, sinon il est facile de provoquer un court-circuit ou d'endommager les composants électroniques.
- Ne serrez pas la fiche d'alimentation, cela pourrait provoquer un incendie ou un choc électrique si elle est endommagée.
- Assurez-vous que les fils de mise à la terre sont correctement connectés. Si vous n'en tenez pas compte, vous risquez de recevoir un choc électrique ou de provoquer une défaillance de l'équipement.
- Ne pas endommager, piquer, tordre, étirer le cordon d'alimentation, cela peut provoquer un incendie ou une fuite électrique si le cordon d'alimentation est endommagé.
- Ne pas rallonger le cordon d'alimentation sans autorisation, sous peine de provoquer un court-circuit ou d'endommager les composants électroniques.
- Avant de changer la lumière intérieure, éteignez d'abord l'appareil, puis débranchez-le de la prise murale.
- Vérifier que la fiche ne contient pas de poussière ou de corps étrangers, puis la brancher fermement.
- Nettoyez régulièrement la poussière sur la prise afin de réduire le risque d'incendie.
- Avant de procéder au nettoyage, éteignez l'appareil, débranchez la fiche de la prise murale et gardez les mains sèches.
- Ne pas introduire de corps étrangers dans le couvercle de la salle du compresseur, sous peine de provoquer une électrocution ou d'autres blessures.

AVERTISSEMENT
L'équipement doit être entretenu par du personnel professionnel, sous peine de provoquer des blessures, des chocs électriques ou des incendies
et perdra sa garantie.

Ne montez pas sur l'armoire, sinon l'appareil se renversera, et tenez-le surtout à l'écart des enfants.

AVERTISSEMENT
Ne placez pas d'objets lourds sur le dessus de l'armoire, car ils pourraient tomber lors de l'ouverture de l'appareil et provoquer des blessures.

Ne jamais utiliser l'appareil pour stocker des matières inflammables, telles que le benzène, l'éther ou l'alcool. Sinon, il y a risque d'explosion.

Ne pas stocker d'objets sensibles aux changements de température, tels que des médicaments ou des produits chimiques, sous peine de détérioration ou d'accident.

Ne placez pas de vases, d'objets en verre ou tout autre récipient contenant du liquide sur le dessus de l'appareil, car cela pourrait provoquer des fuites électriques ou d'autres dommages en cas d'éclaboussures sur les appareils électroniques.

N'utilisez pas de sprays inflammables à proximité de l'équipement. Les étincelles provenant des circuits électriques ou de commande peuvent provoquer un incendie ou une explosion.

Ne pas verser le liquide directement sur l'appareil lors du nettoyage. Le liquide peut provoquer un court-circuit ou une fuite d'électricité, voire un incendie.

Tenir l'appareil à l'écart des flammes nues et des températures élevées.

L'équipement ne peut être utilisé que comme appareil ménager et ne peut pas résister à des conditions difficiles. Il ne peut pas être installé sur des véhicules de loisirs ou des navires.

Ne touchez pas l'équipement ou le cordon d'alimentation si vous constatez une fuite de gaz, évacuez immédiatement et appelez les pompiers sur votre téléphone portable.

Veillez à ce que votre ancien appareil soit conservé hors de portée des enfants jusqu'à ce qu'il soit retiré. Avant de jeter votre vieux réfrigérateur, enlevez les portes et laissez les étagères en place, afin que les enfants ne puissent pas facilement grimper à l'intérieur.

AVERTISSEMENT
AVERTISSEMENT : Veillez à ce que les ouvertures de ventilation, dans l'enceinte de l'appareil ou dans la structure intégrée, ne soient pas obstruées.

AVERTISSEMENT : N'utilisez pas de dispositifs mécaniques ou de méthodes recommandées par d'autres fabricants pour accélérer le processus de dégivrage

AVERTISSEMENT : Ne pas endommager le circuit du réfrigérant.

AVERTISSEMENT : Ne pas utiliser d'appareils électriques à l'intérieur de l'appareil, sauf s'ils sont du type recommandé par le fabricant

Le réfrigérant et l'isolation utilisés dans cet équipement doivent subir un processus de traitement spécial, veuillez donc consulter l'agent de service ou le professionnel concerné lorsque vous vous en débarrassez.

Ce produit contient une petite quantité d'isobutène (R600a), un gaz combustible qui peut fonctionner dans divers environnements. Ne pas détruire les composants du circuit de refroidissement pendant le transport et l'installation de la machine.

Le réfrigérant qui s'échappe du tuyau peut brûler ou provoquer des lésions oculaires. Si des fuites sont constatées, éliminez les feux ouverts ou les sources potentielles et ventilez la pièce dans laquelle se trouve l'appareil.

Pour éviter la formation de mélanges de gaz inflammables en cas de fuite d'une boucle de refroidissement, la taille de la pièce où se trouve l'équipement doit être déterminée en fonction de la quantité de réfrigérant.

Chaque 8g de réfrigérant R600a nécessite un mètre carré d'espace. La quantité de réfrigérant peut être vérifiée sur l'étiquette signalétique.
Ne démarrez pas la machine si le produit présente des signes d'endommagement. Pour toute question, veuillez consulter votre revendeur.

ATTENTION
- Saisissez la fiche et retirez-la de la prise lorsque vous débranchez la fiche, ne tirez jamais sur le cordon d'alimentation.
- Si vous n'utilisez pas l'appareil pendant une période assez longue, vous devez le débrancher, retirer toutes les étagères, le nettoyer soigneusement et laisser la porte ouverte pendant 48 heures.
- N'utilisez pas cet appareil si son câble d'alimentation ou sa fiche est endommagé, s'il ne fonctionne pas correctement, s'il est endommagé ou s'il est tombé. Si le câble d'alimentation est endommagé, il devra être remplacé par le fabricant, son service après-vente ou une personne qualifiée similaire, afin d'éviter tout danger.
- Ne placez pas l'appareil dans un endroit où il risque d'entrer en collision avec des meubles ou d'autres objets.
- Ne mettez pas la main sur la base métallique qui se trouve sous l'appareil, sinon les bords tranchants de la base métallique peuvent vous blesser.
- Transporter, déballer et poser l'appareil à deux ou quatre personnes en raison de son poids élevé. Veillez à déplacer l'appareil verticalement.

Dimension du produit

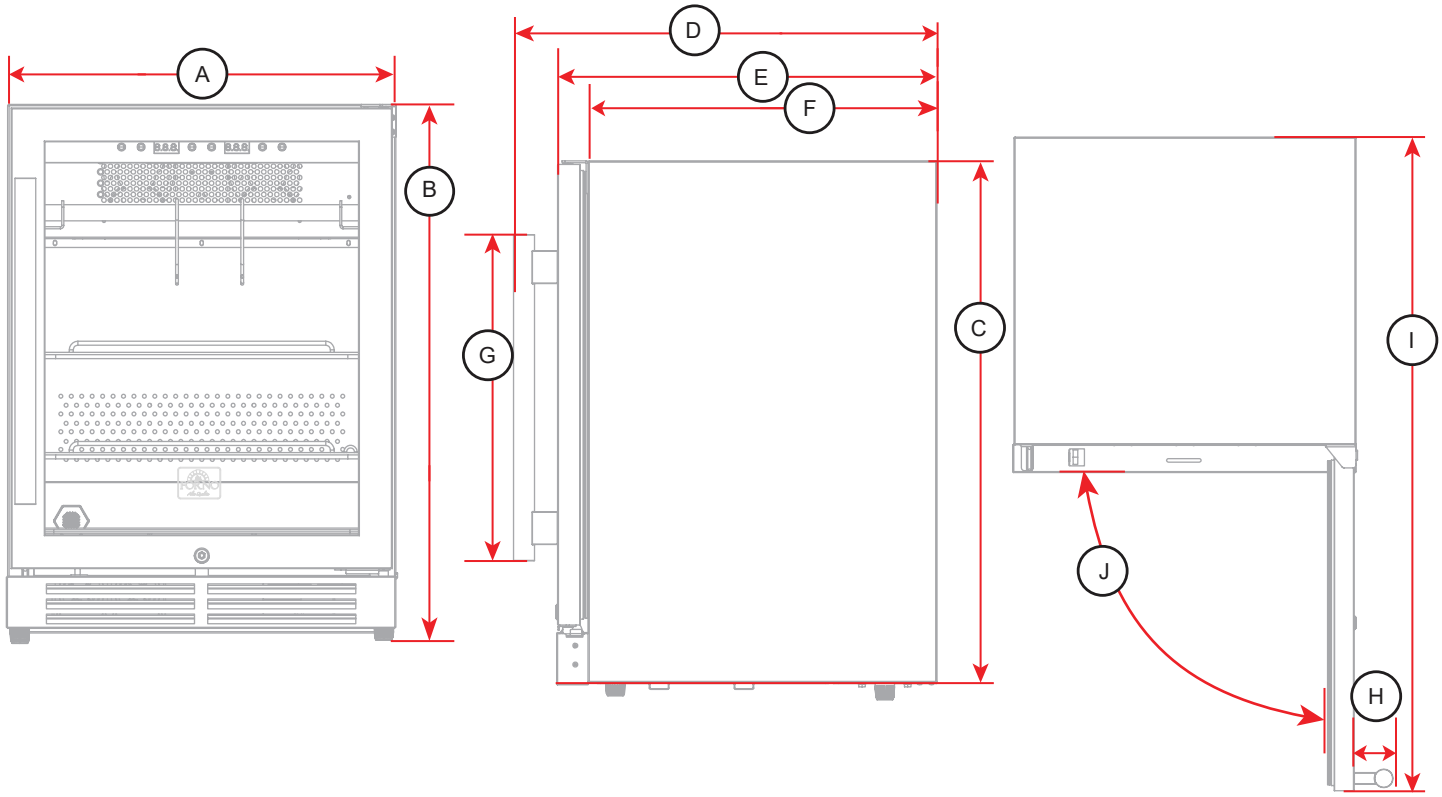

A	B	C	D	E
Largeur totale	Hauteur totale De la charnière au pied (au maximum)	Hauteur De haut en bas	Profondeur totale Poignée à l'arrière	Profondeur De la porte au dos
23 11/32"	32 17/32"	31 1/2"	25 9/16"	22 7/8"
59.5cm	82.6cm	80cm	64.9cm	58.2cm

F	G	H	I	J
Profondeur De l'avant du cadre à l'arrière	Hauteur de la poignée	Largeur de la poignée	Profondeur avec la porte complètement ouverte	Ouverture
21 1/16"	19 11/16"	2 21/32"	44 3/4"	139°
53.5cm	50cm	6.75cm	113.65cm	-

Noms des pièces et accessoires

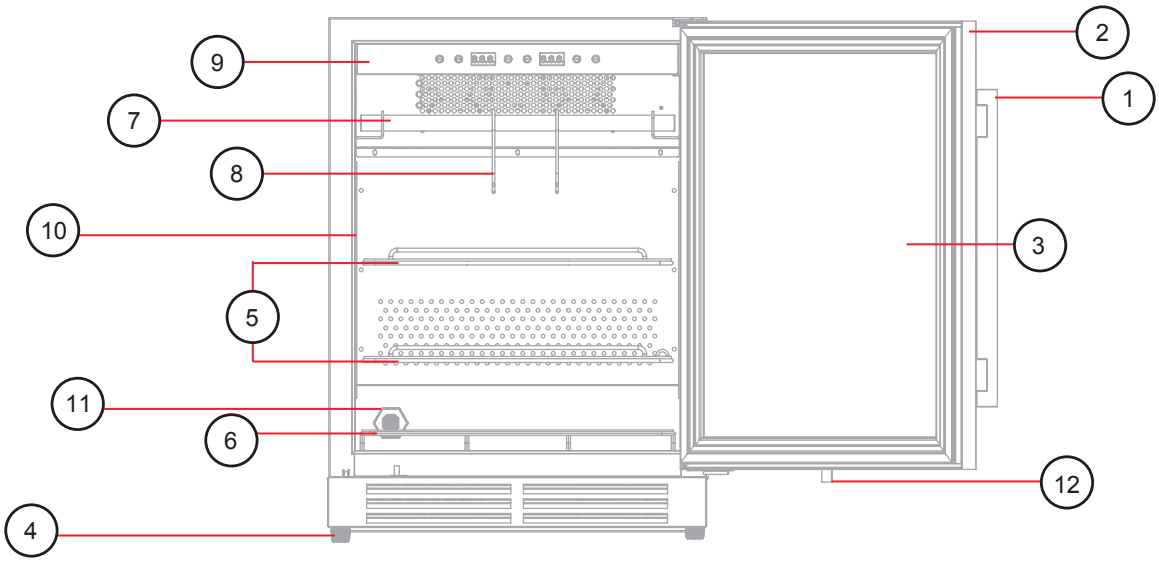

1	Poignée Forno
2	Cadre en acier inoxydable
3	LOW-E Film
4	Pied réglable
5	Étagère réglable en acier inoxydable
6	Étagère amovible en acier inoxydable
7	Support de suspension en acier inoxydable

8	Crochets de boucher en acier inoxydable
9	Panneau de contrôle
10	Etagère T rack
11	Filtre à charbon
12	Serrure à clé
13	Lumière UV

Pièces fournies

2x crochets de boucher en acier inoxydable	1x Tournevis	Poignée	2x Clé
2x Étagère réglable en acier inoxydable 1x étagère amovible en acier inoxydable	Support de suspension en acier inoxydable	1x Logo	2x Vis

Installation de la poignée

L'appareil est livré avec une poignée métallique en acier inoxydable. Pour les installer, il suffit de les visser à la porte à l'aide des vis fournies.

Pour ce faire, faites glisser le joint en caoutchouc situé à l'arrière de la porte sur le côté afin d'ouvrir les trous prépercés. Utilisez les vis fournies pour installer la poignée sur la porte.

Installation de la poignée

1. Placez la poignée sur les goupilles du panneau de la porte.
2. Fixer la poignée en serrant la vis.

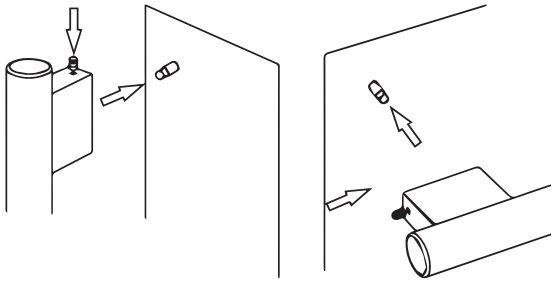

Connexion électrique

Afin de garantir un fonctionnement sûr et sans problème de l'appareil, les instructions suivantes doivent être respectées pour le raccordement électrique :

• Avant de raccorder l'appareil, comparez les données de raccordement (tension et fréquence) figurant sur la plaque signalétique avec celles de
votre réseau électrique. Ces données doivent être conformes afin que l'appareil ne subisse aucun dommage. En cas de doute, demandez à votre électricien qualifié.
• La connexion entre l'appareil et le réseau électrique peut se faire au moyen d'un câble d'extension de 3 mètres de long (max.) avec une section de 1,5 mm². L'utilisation de prises multiples ou de gangs est interdite en raison du risque d'incendie qu'elle comporte.
• Assurez-vous que le câble d'alimentation n'est pas endommagé et qu'il n'a pas été installé sous ou sur des surfaces chaudes ou tranchantes.
• Cet appareil n'est pas conçu pour être installé dans un véhicule de loisirs ou utilisé avec un onduleur.
• La prise électrique doit être protégée par un interrupteur de sécurité de 16A.
• La sécurité électrique de l'appareil n'est garantie que si l'appareil est raccordé à un système de conducteurs de protection correctement installé. En cas de doute, faites vérifier l'installation de la maison par un électricien qualifié.
Le fabricant ne peut être tenu responsable des dommages causés par un conducteur de protection manquant ou endommagé.

Retrait des étagères en acier inoxydable

Pour retirer une tablette en acier inoxydable, il faut d'abord retirer la viande. Utiliser des gants adaptés au contact avec les aliments. Ascenseur
l'étagère en acier inoxydable vers le haut et la retirer délicatement.

A NOTER
► Veillez à ce que les étagères en acier inoxydable et/ou le support de suspension pour la boucherie soient bien en place est correctement verrouillé en position avant de placer de la viande dessus ou d'y suspendre de la viande.

Connexion à la terre
Le fil doit être mis à la terre pour éviter tout choc électrique.

Brancher une prise qui est reliée à un fil mis à la terre
* Si la prise a été correctement reliée à la terre, il n'est pas nécessaire de connecter un autre fil relié à la terre

Brancher une prise qui n'est pas reliée à un fil de terre
* Si la prise n'est pas équipée d'un fil de terre, vous pouvez vous connecter à la connexion en cuivre enterrée sur le sol.

Impossible de connecter la position de mise à la terre
*Si l'endroit ne peut pas être relié à la terre, connectez l'équipement à l'interrupteur de protection contre les fuites (le courant nominal peut être vérifié sur l'étiquette signalétique), puis connectez-le à la prise de courant.

Remarque : Les tubes en plastique non conducteurs ne peuvent pas être utilisés pour connecter les fils de terre.
Position non autorisée pour la connexion du fil de terre
*Ne pas connecter le fil de terre à une conduite de gaz, une conduite d'eau, un parafoudre ou une ligne téléphonique.

Instructions d'utilisation

Ce chapitre contient des remarques importantes concernant l'utilisation de l'appareil.
Éléments de commande et affichages :

Appuyez sur cette touche pour allumer la lampe UV.

Permet de passer du réglage de la température à celui de l'humidité.

Réglage de la température (2-14°C) et de l'humidité (50% - 85%).

Appuyez sur pour allumer la lumière LED, la lumière s'éteindra automatiquement après 4 heures.

Appuyez sur 1 seconde pour allumer l'appareil et 5 secondes pour l'é teindre.

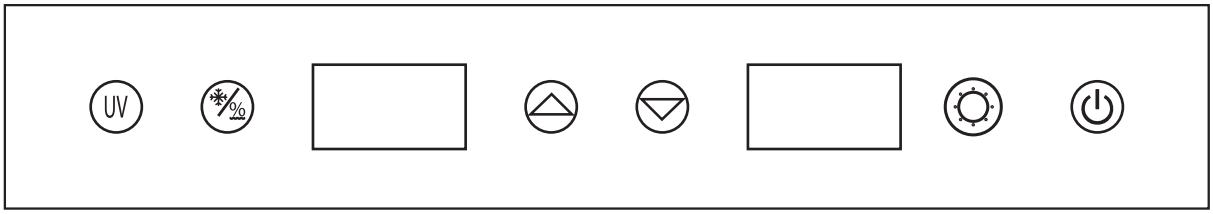

Fonctionnement :
1. Veuillez nettoyer l'appareil avant de l'utiliser (voir le chapitre "Nettoyage et entretien").
2. Appuyez sur le bouton pour mettre l'appareil en marche.
3. Allumez la lampe UV pendant au moins 2 heures pour stériliser l'intérieur. Bouton UV.

Réglage de la température ou de l'humidité :

Avec vous pouvez passer du réglage à l'affichage de la température ou de l'humidité. Appuyez une fois sur le bouton une fois, la température clignote sur l'écran et la température peut être réglée de 2 à 14°C par pas de 1°C.

Appuyez deux fois sur le bouton deux fois, l'indicateur d'humidité clignote à l'écran et l'humidité peut être réglée de 50 à 85 % par pas de 1 %. Si vous ne modifiez pas le réglage dans les 3 secondes, l'appareil revient à son réglage précédent. L'appareil revient automatiquement à l'affichage de la température.

► Ne suspendez / placez la viande dans le Dry Ager que lorsque l'appareil a atteint la température souhaitée.
► Conseil : Pour des résultats de maturité idéaux, nous recommandons le réglage suivant : température 3°C humidité 75%.
► Astuce : Vous pouvez basculer entre l'affichage de la température en ° C et ° F en appuyant simultanément sur les touches UV et pendant 3 secondes.

Réglage de la lumière LED et de la lumière UV

Appuyez sur pour allumer la lumière LED,

Appuyez sur UV pour allumer la lampe UV.

Veuillez noter
► La porte est équipée d'un interrupteur de sécurité. Lorsque vous ouvrez la porte de l'appareil, la lumière UV s'éteint automatiquement. Lorsque vous fermez la porte, la lampe UV se rallume. Pour protéger vos yeux, ne regardez jamais directement la lumière UV.
► La lumière UV est utilisée pour nettoyer l'intérieur avant, pendant et après le processus de vieillissement.
► Les lampes UV doivent être changées régulièrement. Il est suggéré de le changer chaque année.

La plaque signalétique avec les données de connexion et de performance est située à gauche de l'intérieur de l' appareil.
Veuillez utiliser le produit à la température ambiante appropriée en fonction du type de climat indiqué sur la plaque signalétique du produit. Des températures anormales et du gel peuvent se produire lorsque la plage de température du type de climat correspondant est dépassée.

SN	+10°C~+32°C (+50°F~89°F)
N	+16°C~+32°C (+61°F~89°F)
ST	+16°C~+38°C (+61°F~100°F)
T	+16°C~+43°C (+61°F~109°F)
SN-ST	+10°C~+38°C (+50°F~100°F)
SN-T	+10°C~+43°C (+50°F~109°F)

Emplacement de l'installation

- Maintenir une distance adéquate entre l'appareil et les objets environnants. L'appareil a besoin d'un flux d'air adéquat pour fonctionner correctement. Laissez un espace de 15 cm autour de l'appareil. (uniquement pour les appareils autoportants)
- Ne pas installer l'appareil dans un environnement chaud, humide ou très humide, ni à proximité de matériaux inflammables, afin d'éviter que les pièces métalliques ne rouillent ou ne provoquent des fuites d'électricité.
- Placez votre appareil sur un sol suffisamment solide pour le supporter lorsqu'il est entièrement chargé.
- Si le sol est recouvert de moquette ou de bois, il est conseillé de placer l'appareil sur un support fin afin d'éviter que la chaleur de l'appareil ne fasse changer de couleur la moquette ou le sol.
- Une installation instable peut provoquer des vibrations, des bruits ou l'enfoncement de la porte.
- Placez l'appareil à l'abri de la lumière directe du soleil et des sources de chaleur (poêle, chauffage, radiateur, etc.). La lumière directe du soleil peut affecter le revêtement acrylique et les sources de chaleur peuvent augmenter la consommation électrique.
- Cet appareil n'est pas conçu pour être utilisé dans un garage ou dans toute autre installation extérieure.
- AVERTISSEMENT ! Ne pas fermer les ouvertures de ventilation du boîtier de l'appareil.
- La prise électrique doit être facilement accessible afin que le câble d'alimentation puisse être facilement débranché en cas d'urgence.
- L'installation et le montage de cet appareil dans des lieux d'installation non stationnaires (par exemple sur des bateaux) doivent être effectués par des entreprises spécialisées / des électriciens, à condition qu'ils garantissent les conditions préalables à une utilisation sûre de cet appareil.
- Après l'installation de l'équipement, celui-ci doit être placé pendant plus de 4 heures avant d'être mis sous tension, afin d'éviter une réfrigération anormale due au fait que l'huile du compresseur ne reflue pas dans le compresseur en raison de la manipulation.
- Après avoir branché l'appareil dans la prise murale pendant au moins 4 heures, placer le steak dans l'appareil après 5 heures de fonctionnement.
- Pour des raisons d'économie d'énergie, veillez à ce que la porte soit fermée lorsque l'appareil est en marche.

Informations sur le vieillissement à sec

Le vieillissement à sec du bœuf, du porc et de la volaille est un processus coûteux qui nécessite du temps et des conditions idéales. Vous pourrez stocker de la viande de bonne qualité sur les étagères de stockage en métal ou la suspendre aux crochets à viande situés à l'intérieur de l'équipement.

Vérifiez régulièrement la présence de champignons sauvages dans la viande. Si le degré de vieillissement souhaité n'est pas atteint, retirer la viande, la diviser en portions à votre convenance et la préparer.

Différents arômes, en fonction du degré de vieillissement

En fonction de la viande utilisée, vous obtiendrez des arômes subtils de noisette après environ 21 jours.
En fonction de la viande, vous obtiendrez des arômes similaires à ceux des champignons après environ 28-35 jours.
En fonction de la viande utilisée, vous obtiendrez des arômes puissants semblables à ceux du fromage bleu après environ 45 jours et plus.
Plus vous laissez la viande vieillir longtemps, plus l'arôme sera fort.

 # Ce réfrigérateur vieilli à sec n'est pas pour le salami

Déplacement de l'appareil

Éteignez d'abord l'appareil. Supprimer tout le contenu.
Fixez soigneusement avec du ruban adhésif tous les objets perdus à l'intérieur de votre appareil.
Fermer les portes avec du ruban adhésif.
Veillez à ce que l'appareil reste en position verticale pendant le transport.

Remplacement de la lampe UV
Desserrer les vis avec précaution.

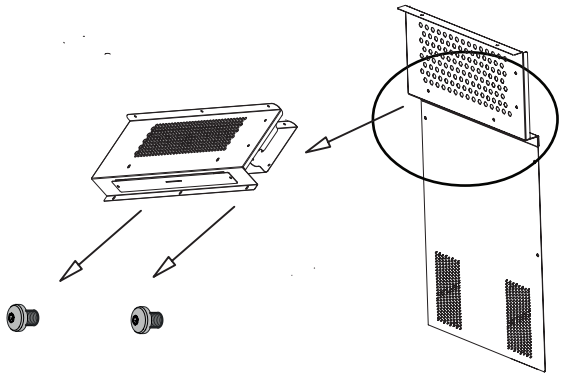

Retirer le couvercle
Tenez fermement la lampe UV et tournez-la à un angle de 45 °, puis retirez-la et remplacez-la.

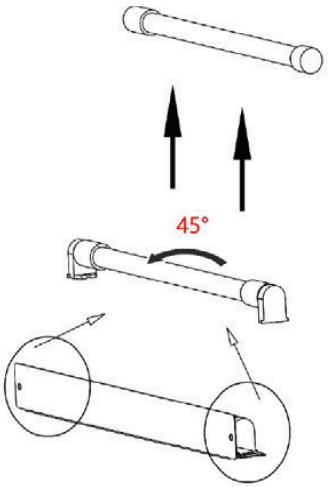

L'installation est inversée en conséquence.

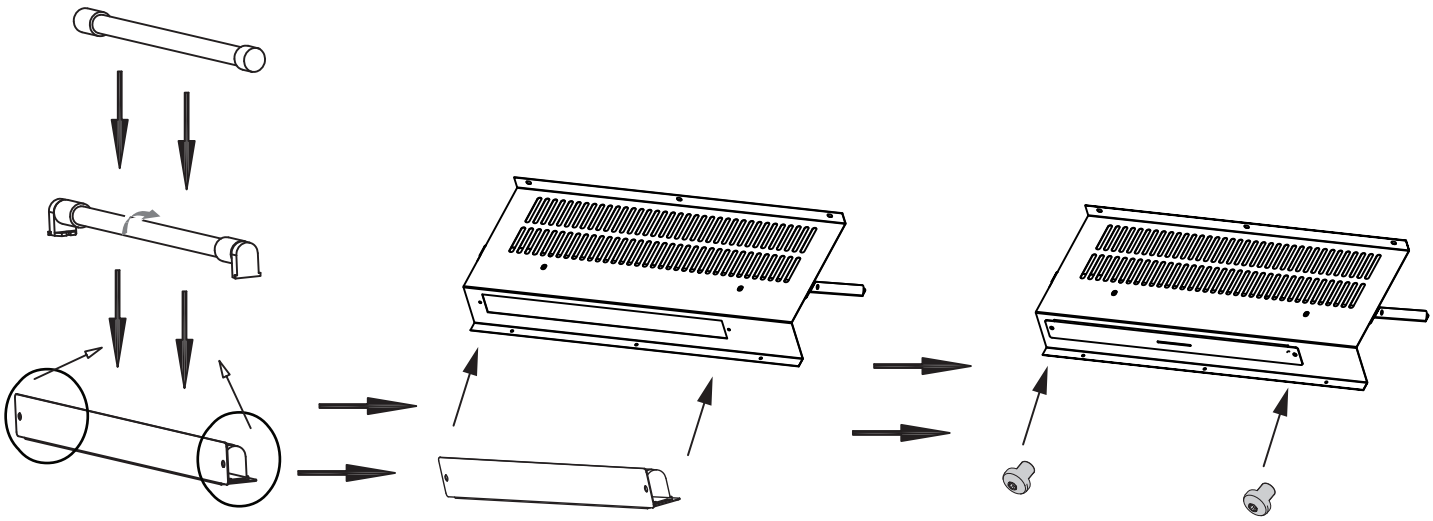

Remplacement du filtre à charbon
Filtre à charbon actif
• Remplacer le filtre à charbon actif une fois par an. Pour ce faire, retirez la viande (si nécessaire), dévissez et remplacez le filtre.
• Vous pouvez nous commander des filtres à charbon actif de remplacement.

Nettoyage et entretien

Ce chapitre contient des informations importantes concernant le nettoyage et l'entretien de l'appareil. Veuillez respecter les consignes afin d'éviter tout dommage dû à un nettoyage incorrect de l'appareil et de garantir un fonctionnement sans problème.

► Avant le nettoyage, éteignez le refroidisseur de maturation à sec, débranchez la fiche de la prise murale et retirez toute la viande.

► Espace intérieur : Lavez l'intérieur avec un chiffon humide imbibé d'eau tiède et d'un peu de détergent doux. Ne pas renverser de liquide dans le ventilateur ou le trou d'air.

► Joint de porte : Le joint de la porte peut être retiré pour être nettoyé. Il peut être nettoyé avec un peu de détergent doux. Après avoir nettoyé et assemblé le joint de porte, fixez d'abord les quatre coins, puis encastrez-le segment par segment.

► Ne pas utiliser d'eau bouillie, de détergent, de détergent acide et alcalin, de savon, de poudre à broyer, d'essence, d'alcènes, d'alcool, de benzène, de solvant organique pour frotter.

► Ne pas rincer directement l'armoire avec de l'eau en cas de panne électrique.

► Après le nettoyage, vérifiez si le cordon d'alimentation et la fiche ne sont pas endommagés. En cas de dommage ou de défaillance du produit, ne le réparez pas sans autorisation, il doit être réparé par un personnel d'entretien professionnel.

► Si vous n'utilisez pas l'appareil pendant une période assez longue, vous devez retirer toutes les étagères métalliques, le système de suspension métallique et les crochets à viande, nettoyer soigneusement l'appareil et ouvrir la porte pendant 2 à 3 jours. Après séchage complet de l'intérieur, ajouter du charbon actif pour éviter les moisissures et les odeurs.

► La lampe UV est un consommable, il est conseillé de la changer chaque année.
► Le papier fibre pour le système d'humidification est un consommable, il est conseillé de le changer tous les 3 mois.

Il faut s'occuper des questions
Conseils pour l'élimination des déchets

L'emballage est utilisé pour protéger les appareils électriques pendant le transport et tous les matériaux utilisés sont des matériaux recyclés.
- Carton ondulé/carton (fabriqué à partir de vieux papiers)
- Bloc de polystyrène (mousse de polystyrène sans fluor)
- Film plastique, sac (polystyrène)
- Ficelle d'emballage (polystyrène)
- Ne jamais laisser un enfant jouer avec les matériaux d'emballage, le film plastique peut provoquer un étouffement.
- Transporter les matériaux d'emballage au dépôt de collecte environnementale publique.
- Les armoires à vin froides usagées contiennent encore de nombreuses matières premières précieuses et doivent être traitées séparément dans les zones résidentielles qui n'adoptent pas la classification des ordures.
- L'armoire à vin froid usagée doit être nettoyée en temps voulu ; retirer la prise et le câble d'alimentation. Détruire le verrou pour éviter qu'un enfant ne se retrouve enfermé tout seul en jouant au verrou.

●Avant d'envoyer l'armoire à vin froide usagée au dépôt de collecte public, le système de circulation du froid ne doit pas être endommagé afin de garantir que le réfrigérant et l'huile de l'armoire à vin froide ne souffrent d'aucune fuite.
●Pour les situations relatives à la date de collecte des déchets et au dépôt de collecte, veuillez consulter le service local d'assainissement de l'environnement ou l'agence gouvernementale.
Avertissement

Nettoyage et entretien (suite)

●Le réfrigérant et la couche de mousse sont inflammables, faites attention au feu lors de l'entretien, de l'installation, du transport et de la manipulation. Les produits usagés doivent être recyclés par des entreprises spécialisées et ne doivent pas être jetés arbitrairement.
● Il est interdit de placer la machine dans un endroit où il est possible de faire fuir des gaz corrosifs et inflammables, il est facile d'exploser ou d'endommager la machine.
● Les fils de mise à la terre ne peuvent pas être raccordés à la conduite de gaz, au système de canalisation d'eau, au paratonnerre et au téléphone. Si vous n'en tenez pas compte, vous risquez de recevoir un choc électrique.
● Ne peut pas rallonger le cordon d'alimentation sans autorisation, entre-temps, cet appareil ne pourrait pas partager une prise avec un autre appareil, sinon, il est facile de provoquer un court-circuit ou d'endommager les composants électroniques.
●Ce produit ne contient pas de pièces détachées, veuillez ne pas le démonter. Le réfrigérant utilisé dans ce produit est combustible, le personnel d'entretien non professionnel ne doit pas réparer la machine, une réparation incorrecte peut entraîner un risque d'incendie ou d'explosion. Si la machine est défectueuse, veuillez contacter le personnel de service.
● Cet appareil n'est pas destiné à être utilisé par des personnes (y compris des enfants) dont les capacités physiques, sensorielles ou mentales sont réduites, ou qui manquent d'expérience et de connaissances, à moins qu'elles n'aient pu bénéficier d'une surveillance ou d'instructions concernant l'utilisation de l'appareil de la part d'une personne responsable de leur sécurité.
●Les enfants doivent être surveillés afin de s'assurer qu'ils ne jouent pas avec l'appareil.
● Si le cordon d'alimentation est endommagé, il doit être remplacé par le fabricant, son agent de service ou une personne de qualification similaire afin d'éviter tout danger.
● AVERTISSEMENT : Veillez à ce que les ouvertures de ventilation, dans l'enceinte de l'appareil ou dans la structure intégrée, ne soient pas obstruées.
● AVERTISSEMENT : N'utilisez pas de dispositifs mécaniques ou d'autres moyens pour accélérer le processus de dégivrage, autres que ceux recommandés par le fabricant.
● AVERTISSEMENT : Ne pas endommager le circuit de réfrigérant.
● AVERTISSEMENT : N'utilisez pas d'appareils électriques à l'intérieur des compartiments de stockage des aliments de l'appareil, sauf s'ils sont du type recommandé par le fabricant.

● AVERTISSEMENT : Lors du positionnement de l'appareil, veillez à ce que le cordon d'alimentation ne soit pas coincé ou..
endommagé.
● AVERTISSEMENT : Ne placez pas de prises de courant multiples ou d'alimentations portables à l'arrière de l'appareil.
●Ne pas stocker dans cet appareil des substances explosives telles que des bombes aérosols contenant un gaz propulseur inflammable.
● La prise doit être accessible après l'installation du produit.
●DANGER : Risque de piégeage des enfants. Avant de jeter votre ancien réfrigérateur ou congélateur :
* Enlever les portes.
* Laissez les étagères en place afin que les enfants ne puissent pas facilement grimper à l'intérieur.
Cet appareil est destiné à être utilisé dans des applications domestiques et similaires telles que
●les espaces de cuisine du personnel dans les magasins, les bureaux et autres environnements de travail ;
●farm houses et par les clients dans les hôtels, motels et autres environnements de type résidentiel ;
● les environnements de type chambres d'hôtes ;
● la restauration et les applications similaires non destinées à la vente au détail.
● Lorsque la machine est installée, les côtés gauche et droit et l'arrière doivent avoir plus de 5 cm d'espace de dissipation de la chaleur, la machine ne peut pas stocker d'articles inflammables.
●Lors de la manipulation, soyez prudent, ne portez pas la boîte par l'avant et l'arrière, elle doit être inclinée des côtés gauche et droit, vous ne pouvez pas vous allonger pour la déplacer.

Dépannage

► Le tableau suivant permet de localiser et de corriger les défauts mineurs.
► Veuillez contacter le centre de conseil en service en temps utile si vous vérifiez les éléments suivants, mais que le produit ne peut toujours pas être utilisé normalement.

#	Défauts	Cause possible
1	Ne pas faire fonctionner et pas d'affichage	- Pas de branchement à une tension différente - Si la fiche d'alimentation est correctement branchée - Allumer ou éteindre
2	Bruit de liquide, comme de l'eau en ébullition, des gargouillis ou de légères vibrations	- Le bruit du compresseur lorsqu'il démarre ou s'arrête de fonctionner - Le bruit de l'écoulement du réfrigérant dans le système de réfrigération - Le bruit d'évaporation du réfrigérant dans l'évaporateur Il s'agit d'un phénomène normal
3	Bruits de goutte à goutte, d'éclatement ou de crépitement	Ces sons sont dus au cycle de dégivrage automatique qui fait fondre le givre. Il s'agit d'un phénomène normal
4.	Chaleur corporelle (supérieure et latérale)	Il y a des condenseurs à l'intérieur du boîtier, l'échauffement de la surface est un phénomène normal.
5	La glacière vieillie à sec semble faire trop de bruit	- Vérifier si le sol est plat ou solide - Vérifier si l'équipement n'est pas trop près du mur - Lorsque le compresseur est en marche ou à l'arrêt, le bruit est un peu plus fort qu'en fonctionnement.
6	Rosée sur la surface de l'armoire et de la porte	Lorsque la température est plus basse ou l'humidité plus élevée, de l'eau de condensation peut apparaître sur la carrosserie et la porte. Les performances d'isolation de la porte en verre sont limitées, de sorte que l'eau du condenseur sera plus grave que la carrosserie. Ce phénomène ne relève pas du problème de la qualité.
7	Vitesse de refroidissement lente	- Placez l'appareil à l'abri de la lumière directe du soleil et des sources de chaleur (poêle, chauffage, radiateur, etc.). La lumière directe du soleil peut affecter le revêtement acrylique et les sources de chaleur peuvent augmenter la consommation électrique. - Si l'espace libre est correct - Si la porte est ouverte trop souvent - Si la porte n'est pas complètement fermée. - Ne pas mettre trop de steak à la fois dans l'appareil.

CODE D'ERREUR	Problème	Solution
H1	Problème de contact de la porte.	Contacter le service clientèle
H2	Problème avec le capteur de température.	Contacter le service clientèle
H3	Problème de refroidissement	Contacter le service clientèle
H4	Problème d'humidité	Contacter le service clientèle
H5	Problème avec le capteur d'humidité	Contacter le service clientèle
H6	Problème de dégivrage	Dégivrer l'appareil
E9	Problème avec le câble de signal	Contacter le service clientèle

Garantie

Ce que couvre cette garantie limitée :
La couverture de la garantie fournie par Forno Appliances dans cette déclaration s'applique exclusivement à l'appareil Forno original (" Produit ") vendu au consommateur (" Acheteur ") par un concessionnaire/distributeur/détaillant Forno agréé, acheté et installé aux États-Unis ou au Canada, et qui est toujours resté dans le pays d'achat d'origine (les États-Unis ou le Canada). La couverture de la garantie est activée à la date de l'achat initial du produit au détail et a une durée de deux (2) ans. Cette garantie ne couvre pas l' installation lors de l' achat ni lors du remplacement.

La couverture de la garantie n'est pas transférable. En cas de remplacement de pièces ou de l'ensemble du produit, le produit de remplacement (ou les pièces) bénéficiera de la garantie d'origine restante, activée avec le document d'achat au détail d'origine. La présente garantie n'est pas étendue à ce remplacement. Forno Appliances réparera ou remplacera tout composant/partie qui tombe en panne ou s'avère défectueux en raison des matériaux et/ou de la fabrication dans les deux ans suivant la date de l'achat au détail d'origine et dans des conditions d'utilisation résidentielle ordinaire et non commerciale. La réparation ou le remplacement sera gratuit, y compris la main-d'œuvre aux taux standard et les frais d'expédition. Il incombe à l'acheteur de rendre le produit raisonnablement accessible pour l'entretien. Le service de réparation doit être effectué par une société de service agréée par Forno pendant les heures normales de travail.

Important
Conserver la preuve de l'achat original pour établir la période de garantie. La responsabilité de Forno pour toute réclamation de quelque nature que ce soit, concernant les marchandises et/ou les services fournis, ne dépassera en aucun cas la valeur des marchandises ou des services ou d'une partie de ceux-ci qui ont donné lieu à la réclamation.

garantie cosmétique de 30 jours
L'acheteur doit inspecter le produit au moment de la livraison. Forno garantit que le produit est exempt de défauts de fabrication et de main-d'œuvre pendant une période de trente (30) jours à compter de la date d'achat au détail du produit.

Cette couverture comprend :
- Défauts de peinture
- Chips
- Défauts de finition macroscopiques

La garantie cosmétique ne couvre PAS :
- Problèmes résultant d'un transport, d'une manipulation et/ou d'une installation incorrects (par exemple : bosses, structures ou composants cassés, gauchis ou déformés, composants en verre fissurés ou autrement endommagés) ;
- Légères variations de couleur sur les composants peints/émaillés ;
- Les différences dues à l'éclairage naturel ou artificiel, à l'emplacement ou à d'autres facteurs analogues ; > les taches/corrosion/décoloration dues à des substances externes et/ou à des facteurs environnementaux ; > les coûts de main-d'œuvre, les appareils d'exposition, d'étage, de stock B, hors boîte, "en l'état" et les appareils de démonstration.

Comment recevoir un service
Pour bénéficier des services de garantie, l'acheteur doit contacter le service d'assistance de Forno afin de déterminer le problème et les procédures de service requises. Un dépannage avec un représentant du service clientèle sera nécessaire avant de poursuivre le service. Le numéro de modèle, le numéro de série et la date d'achat au détail seront demandés.

Exclusions de la garantie : Ce qui n'est pas couvert.
- L'utilisation du produit dans une application commerciale non résidentielle.
- L'utilisation du produit à d'autres fins que celles prévues.
- Les services de réparation fournis par toute personne autre qu'une agence de service agréée par Forno.
- Les dommages ou les services de réparation pour corriger des services fournis par des parties non autorisées ou l'utilisation de pièces non autorisées.
- L'installation n'est pas conforme aux codes du feu, aux codes électriques, aux codes du gaz, aux codes de plomberie, aux codes du bâtiment, aux lois ou aux réglementations locales/de l'État/de la ville/du comté.
- Défauts ou dommages dus à un stockage inadéquat du produit.
- Défauts, dommages ou pièces manquantes sur les produits vendus hors de l'emballage d'origine ou des présentoirs. > Les appels de service ou les réparations visant à corriger une installation incorrecte du produit et/ou des accessoires connexes.
- Remplacement de pièces/appels de service pour connecter, convertir ou réparer le câblage électrique et/ou la conduite de gaz afin d'utiliser correctement le produit.
- Remplacement de pièces/appels de service pour fournir des instructions et des informations sur l'utilisation du produit.
- Remplacement de pièces/appels de service pour corriger des problèmes résultant de l'utilisation du produit d'une manière autre que celle qui est normale et habituelle pour un usage résidentiel.
- Remplacement de pièces/appels de service en raison de l'usure des composants tels que les joints, les boutons, les supports de casseroles, les étagères, les paniers à couverts, les boutons, les écrans tactiles, les plateaux en vitrocéramique rayés ou cassés.
- Remplacement des pièces/appels de service en cas de manque d'entretien ou d'entretien inadéquat, y compris, mais sans s'y limiter, l'accumulation de résidus, de taches, de rayures, de décoloration et de corrosion.
- Défauts et dommages résultant d'accidents, de modifications, d'une mauvaise utilisation, d'un abus ou d'une installation incorrecte.
- Défauts et dommages résultant du transport, de la logistique et de la manutention des produits. L'inspection du produit doit être effectuée au moment de la livraison. Après réception et inspection, le revendeur/livreur doit être informé de tout problème lié à la manutention, au transport et à la logistique.
- Défauts et dommages résultant de forces extérieures échappant au contrôle de Forno Appliances, y compris, mais sans s'y limiter, le vent, la pluie, le sable, les incendies, les inondations, les coulées de boue, les températures glaciales, l'humidité excessive ou l'exposition prolongée à l'humidité, les surtensions, la foudre, les défaillances structurelles entourant l'appareil et d'autres cas de force majeure.
- Produits dont le numéro de série a été modifié, endommagé ou altéré. En aucun cas Forno ne sera tenu pour responsable des dommages causés aux biens environnants, y compris les meubles, les armoires, les revêtements de sol, les panneaux et autres structures entourant le produit. Forno n'est pas responsable du produit s'il est situé dans une région éloignée ou dans une région où des techniciens certifiés et formés ne sont pas raisonnablement disponibles. L'acheteur doit prendre en charge les frais de transport et de livraison du produit jusqu'au centre de service agréé le plus proche ou les frais de déplacement supplémentaires d'un technicien certifié et formé

Garantie (suite)

IL N'EXISTE AUCUNE GARANTIE EXPRESSE AUTRE QUE CELLES ÉNUMÉRÉES ET DÉCRITES CI-DESSUS, ET AUCUNE GARANTIE, EXPRESSE OU IMPLICITE, Y COMPRIS, MAIS SANS S'Y LIMITER, TOUTE GARANTIE IMPLICITE DE QUALITÉ MARCHANDE OU D'ADÉQUATION À UN USAGE PARTICULIER QUI S'APPLIQUERAIT APRÈS LES PÉRIODES DE GARANTIE EXPRESSE INDIQUÉES CI-DESSUS, ET AUCUNE AUTRE GARANTIE EXPRESSE OU GARANTIE DONNÉE PAR UNE PERSONNE, UNE ENTREPRISE OU UNE SOCIÉTÉ CONCERNANT CE PRODUIT NE SERA CONTRAIGNANTE POUR FORNO. FORNO N'EST PAS RESPONSABLE DES PERTES DE REVENUS OU DE PROFITS, DE LA NON-RÉALISATION D'ÉCONOMIES OU D'AUTRES AVANTAGES, DE L'ABSENCE AU TRAVAIL, DES REPAS, DE LA PERTE DE NOURRITURE OU DE BOISSONS, DES FRAIS DE VOYAGE OU D'HÔTEL, DES FRAIS DE LOCATION OU D'ACHAT D'APPAREILS, DES FRAIS DE RÉNOVATION/CONSTRUCTION DÉPASSANT LES DOMMAGES DIRECTS INDÉNIABLEMENT CAUSÉS EXCLUSIVEMENT PAR FORNO OU DE TOUT AUTRE DOMMAGE SPÉCIAL, ACCESSOIRE OU CONSÉCUTIF CAUSÉ PAR L'UTILISATION, LA MAUVAISE UTILISATION OU L'INCAPACITÉ D'UTILISER CE PRODUIT, QUELLE QUE SOIT LA THÉORIE JURIDIQUE SUR LAQUELLE REPOSE LA RÉCLAMATION, ET MÊME SI FORNO A ÉTÉ INFORMÉE DE LA POSSIBILITÉ DE TELS DOMMAGES. DE MÊME, LE MONTANT DE TOUT RECOUVREMENT À L'ENCONTRE DE FORNO NE POURRA ÊTRE SUPÉRIEUR AU PRIX D'ACHAT DU PRODUIT VENDU PAR FORNO ET À L'ORIGINE DU DOMMAGE ALLÉGUÉ. SANS PRÉJUDICE DE CE QUI PRÉCÈDE, L'ACHETEUR ASSUME TOUS LES RISQUES ET TOUTES LES RESPONSABILITÉS EN CAS DE PERTE, DE DOMMAGE OU DE BLESSURE DE L'ACHETEUR ET DE SES BIENS, AINSI QUE D'AUTRES PERSONNES ET DE LEURS BIENS, RÉSULTANT DE L'UTILISATION, DE LA MAUVAISE UTILISATION OU DE L'INCAPACITÉ D'UTILISER CE PRODUIT VENDU PAR FORNO ET NE RÉSULTANT PAS DIRECTEMENT D'UNE NÉGLIGENCE DE LA PART DE FORNO CETTE GARANTIE LIMITÉE NE S'ÉTEND À PERSONNE D'AUTRE QUE L'ACHETEUR D'ORIGINE DE CE PRODUIT, N'EST PAS TRANSFÉRABLE ET CONSTITUE VOTRE SEUL ET UNIQUE RECOURS.

FORNO®

Alta Qualita

FOR

FAST SUPPORT

EMAIL AT **INFO@FORNO.CA**

Soutien à la clientèle : Appelez le 1-866-231-8893 ou envoyez un courriel : info@forno.ca